Panasonic®

Model No. **TY-42TM6V**

コンポジットビデオ端子（RCA）ボード取扱説明書

保証書別添付

- この取扱説明書と保証書をよくお読みのうえ、正しくお使いください。そのあと保存し、必要なときにお読みください。
- 保証書は「お買い上げ日・販売店名」などの記入を必ず確かめ、販売店からお受け取りください。
- 製造番号は安全確保上重要なものです。お買い上げの際は、製品本体と保証書の製造番号をお確かめください。

日本語

RCA Composite Video Terminal Board
Operating Instructions

Before connecting, operating or adjusting this product, please read these instructions completely. Please keep this manual for future reference.

English

RCA-/Composite-Video-Terminal Board
Bedienungsanleitung

Vor dem Anschluß, Betrieb oder der Einstellung dieses Gerätes lesen Sie bitte diese Bedienungsanleitung vollständig durch.
Bitte heben Sie diese Bedienungsanleitung als zukünftige Referenz sorgfältig auf.

Deutsch

RCA-composiet-video aansluitingenkaart
Gebruiksaanwijzing

Lees de gebruiksaanwijzing aandachtig door voordat u het apparaat aansluit, bedient of afstelt.
Bewaar de gebruiksaanwijzing voor eventuele latere naslag.

Nederlands

Scheda per terminali di video composito, tipo RCA
Istruzioni per l’uso

Prima di collegare, utilizzare o regolare questo apparecchio, leggere attentamente le presenti istruzioni.
Conservare poi il manuale per ogni eventuale futura consultazione.

Italiano

Carte de connexion de vidéo composite sur fiches Cinch (RCA)
Mode d'emploi

Avant d'effectuer quelque raccordement que ce soit ou de régler l'appareil, veuillez lire attentivement ce mode d'emploi.
Conservez ce mode d'emploi pour référence.

Français

Tarjeta de terminales de vídeo compuesto RCA
Manual de instrucciones

Antes de conectar, utilizar o ajustar este producto, lea completamente este manual de instrucciones.
Guarde este manual para consultarlo en el futuro en caso de ser necesario.

Español

Uttagsplatta för sammansatta signaler
Bruksanvisning

Läs noga denna bruksanvisning före anslutning, användning eller justering av denna produkt.
Bevara bruksanvisningen för framtida referens.

Svenska

RCA kompositvideo-terminalkort
Betjeningsvejledning

Læs hele denne betjeningsvejledning, før der foretages tilslutninger, betjeninger eller justeringer af dette produkt.
Gem betjeningsvejledningen til fremtidig brug.

Dansk

RCA 컴포짓 비디오 단자 보드
조작 설명서

본 제품을 연결, 조작 또는 조정하기 전에 본 사용 설명서를 완전히 숙지하시기 바랍니다.
본 메뉴얼은 필요시 참고를 위해 보관해 주십시오.

한국어

TQZH464

安全上のご注意 必ずお守りください

お使いになる人や他の人への危害、物的損害を未然に防止するため、必ずお守りいただきたいことを、次のように説明しています。

■ **表示内容を無視して誤った使い方をしたときに生じる危害や物的損害の程度を、次の表示で説明しています。**

警告	この表示の欄は、「死亡または重傷を負うことが想定される危害の程度」です。

■ **お守りいただきたい内容の種類を、次の絵表示で区分し、説明しています。**

(禁止)	このような絵表示は、してはいけない「禁止」内容です。
(指示)	このような絵表示は、必ず実行していただきたい「指示」内容です。

警告

■ **本製品の取り付け、取り外し、移動の際は必ずディスプレイ本体の電源を切りコンセントから電源プラグを抜いてください**

電源プラグを抜く

電源プラグをコンセントに接続したまま行うと、感電・故障の原因になります。

■ **本製品を分解したり、改造しないでください**

分解禁止

火災・感電・動作不良の原因になります。

■ **煙が出たり、変な臭いや音がしたら、すぐにコンセントから電源プラグを抜いてください**

電源プラグを抜く

そのまま使用すると火災・感電の原因となります。

■ **本製品の取り付け、取り外しは当社指定のサービス窓口にご依頼ください。**

- **本製品のコネクター部分には直接、手を触れないでください。**
  静電気が流れ、部品が破壊される場合があります。
  また静電気は衣服や人体からも発生するため、スチールキャビネットなどの金属製のものに触れて、静電気を逃がした後で行ってください。
- **接続ケーブルなどの部品は、必ず付属品または指定品をご使用ください。**
  故障や動作不良の原因になります。

付属品の確認

□ 端子表示シート（1 枚）

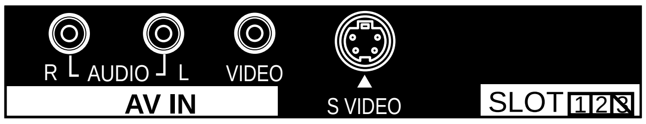

（バックカバーへの貼り付け用）

□ ねじ× 4

□ 端子ボード交換方法説明書

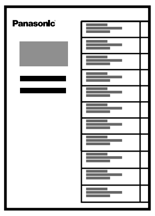

□ スロットカバー

（2 スロットサイズの端子ボードを取り外し、本製品を取り付けた場合に、空スロットにカバーとして取り付けてください。）

本端子ボードの装着できる PDP 本体のスロット番号

37 インチ	Slot1, Slot2
42 インチ　50 インチ	Slot1, Slot2 (Slot3 は装着できません)

接続

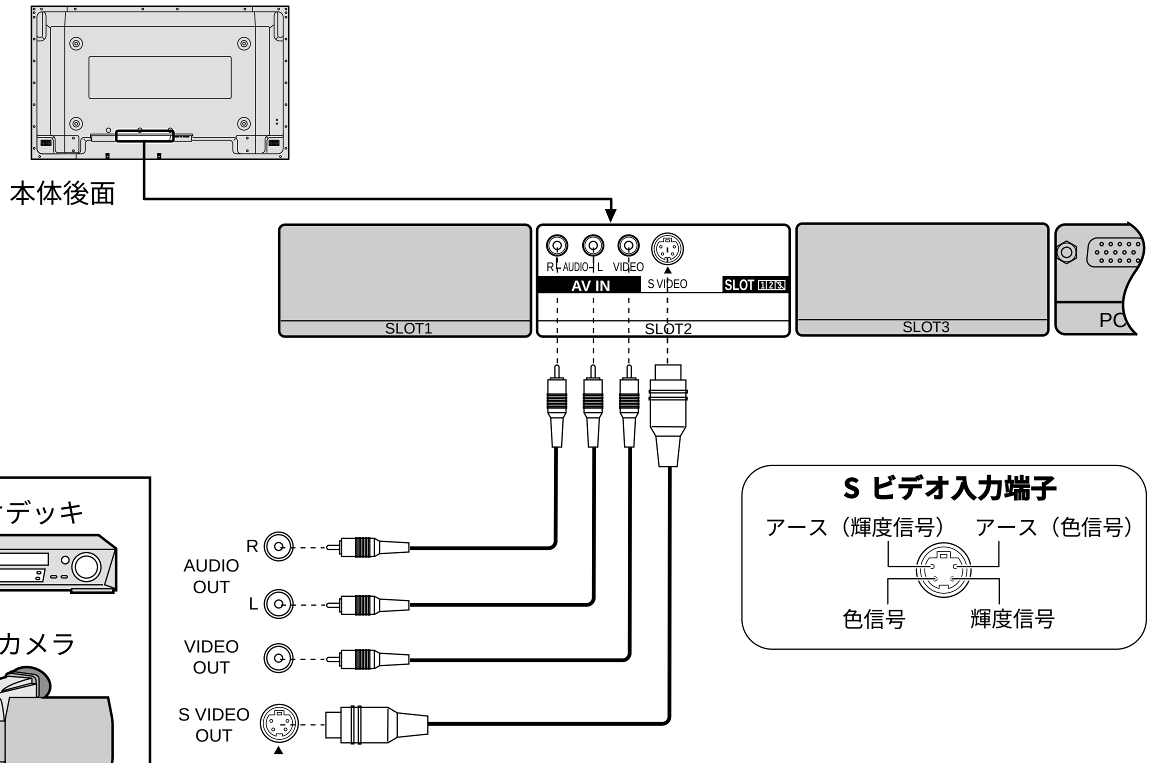

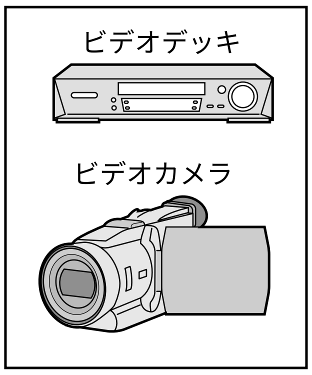

〈本機で対応するコンポジット信号一覧〉

	signal name	horizontal frequency(kHz)	vertical frequency(Hz)
1	NTSC	15.73	59.94
2	PAL	15.63	50.00
3	PAL60	15.73	59.94
4	SECAM	15.63	50.00
5	Modified NTSC	15.73	59.97

お知らせ
- S ビデオ入力（S VIDEO IN）端子とビデオ入力（VIDEO IN）端子を同時に接続した場合、S ビデオが優先されます。
- 表記の機器類・ケーブルなどは別売り品です。

保証とアフターサービス（よくお読みください）

日本語

修理・お取り扱い・お手入れなどのご相談は……
まず、お買い上げの販売店へお申し付けください。

1. 保証書（別添付）

お買い上げ日・販売店名などの記入を必ず確かめ、お買い上げの販売店からお受け取りください。よくお読みのあと、保存してください。

2. 保証期間

お買い上げ日から本機は１年間。

3. 修理を依頼されるとき

お買い上げの販売店へご連絡ください。

● **保証期間中は**
保証書の規定に従って出張修理をさせていただきます。

● **保証期間を過ぎているときは**
修理すれば使用できる製品については、ご希望により有料で修理させていただきます。
ただし、コンポジットビデオ端子（RCA）ボードの補修用性能部品の最低保有期間は、製造打ち切り後８年です。
注）補修用性能部品とは、その製品の機能を維持するために必要な部品です。

● **修理料金の仕組み**
修理料金は、技術料・部品代・出張料などで構成されています。
技術料 は、診断・故障個所の修理および部品交換・調整・修理完了時の点検などの作業にかかる費用です。
部品代 は、修理に使用した部品および補助材料代です。
出張料 は、お客様のご依頼により製品のある場所へ技術者を派遣する場合の費用です。

修理を依頼されるときご連絡いただきたい内容

ご氏名	
ご住所	付近の見取図、目印など。
電話番号	呼び出しでもけっこうです。
製品名・品番 **お買い上げ日**	お手もとの保証書をご覧ください。
故障または異常の内容	詳しくお願いします。
訪問ご希望日	

松下電器産業株式会社　PDP 事業グループ
〒569-1194　大阪府高槻市幸町１番１号　☎（072）682－6647

© Matsushita Electric Industrial Co.,Ltd.（松下電器産業株式会社）　2003

Safety Precautions (be sure to observe)

WARNING

- **Never attempt to disassemble or modify this product.**
  To avoid fire, shock, or failure.
- **If you sense smoke, an odd odor, or unusual noises while in operation, immediately turn the display off.**
  Switch off the plasma display and unplug it from the supply outlet.
  To avoid fire or shock, do not leave the display turned on.
- **To avoid shock or other problems, do not leave the display plugged into the supply outlet.**

- **Please contact our designated service department for installation or change of this product.**
  To Service personnel:
  Before removing or installing the Terminal Board, be sure to turn the display off and unplug it from the supply outlet.

Handling Cautions

- **Do not touch the connector contacts.**
  To avoid electrostatic damage to internal parts, touch a large metallic object such as a steel cabinet to discharge yourself before handling this product.
- **Be sure to use the supplied cable or specified parts for interconnection.**
  To avoid malfunction or failure, do not use parts other than those recommended.

Accessories

Check to make sure that the following accessories are included in the Terminal board package:

☐ Terminal function label (1 sheet)

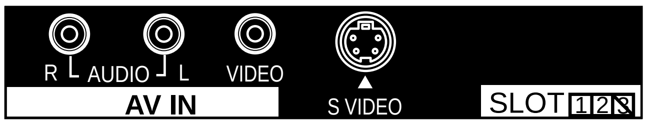

(Affix this label to the rear panel of the display.)

☐ Terminal board replacement Instructions

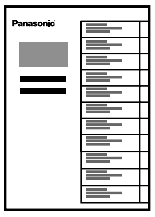

☐ Slot cover

[To install this Terminal Board, remove an existing dual size Terminal Board and fit it into the now blank slot.]

☐ Screw × 4

Slot Nos. of the PDP unit that are compatible with terminal board attachments.

37inch	Slot1, Slot2
42inch 50inch	Slot1, Slot2 (Slot3 is not compatible)

English

Connection

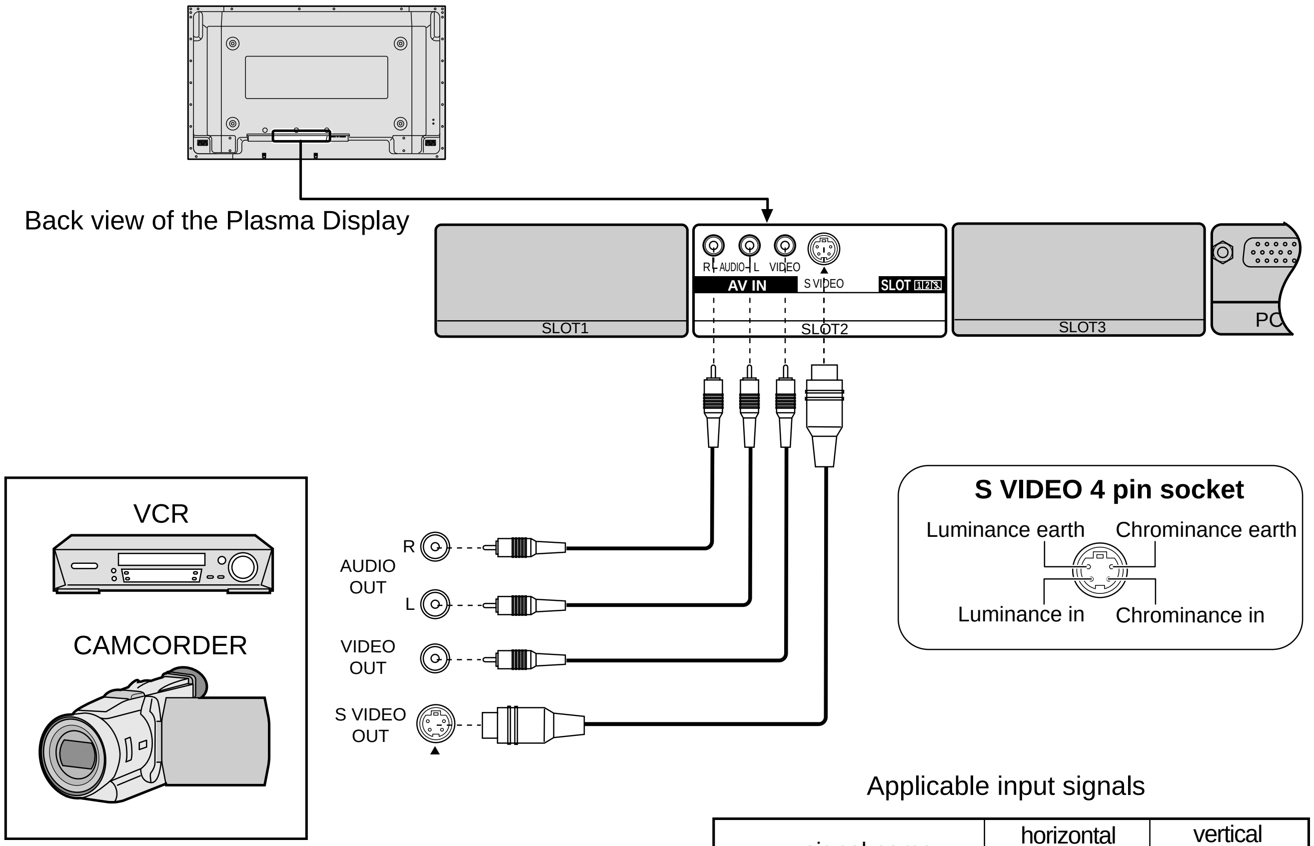

Applicable input signals

	signal name	horizontal frequency(kHz)	vertical frequency(Hz)
1	NTSC	15.73	59.94
2	PAL	15.63	50.00
3	PAL60	15.73	59.94
4	SECAM	15.63	50.00
5	Modified NTSC	15.73	59.97

Notes:

(1) The S Video input will override the composite video signal when S Video lead is connected.

(2) Additional equipment and cables shown are not supplied with this set.

Deutsch

Sicherheitsmaßnahmen (bitte beachten)

WARNUNG

- **Niemals versuchen, dieses Gerät zu zerlegen oder zu modifizieren.**
  Zur Vermeidung von Feuer, elektrischem Schlag oder Fehlfunktionen.
- **Wenn Rauch aus dem Gerät austritt, ungewöhnlicher Geruch festgestellt wird oder nicht normale Geräusche während des Betriebs auftreten, sollte das Display sofort ausgeschaltet werden.**
  Das Plasmadisplay ausschalten und den Netzstecker von der Steckdose abtrennen.
  Zur Vermeidung von Feuer oder elektrischem Schlag sollte das Display nicht unbeaufsichtigt in eingeschaltetem Zustand belassen werden.
- **Zur Vermeidung von elektrischem Schlag und anderen Problemen sollte der Netzstecker des Displays von der Steckdose abgetrennt werden.**

- **Bitte wenden Sie sich an die entsprechende Service-Abteilung für die Installation oder den Austausch dieses Gerätes.**
  Hinweis für das Wartungspersonal:
  Vor dem Entfernen oder Installieren des RGB-Terminal-Boards (digital) sollte sichergestellt werden, daß das Display ausgeschaltet und der Netzstecker von der Steckdose abgetrennt ist.

Vorsicht bei der Handhabung

- **Nicht die Steckkontakte berühren.**
  Zur Vermeidung von elektrostatischen Schäden der internen Bauteile sollte vor der Handhabung dieses Gerätes immer ein großer Metallgegenstand, z.B. ein Stahlschrank zum Ableiten von elektrischer Energie berührt werden.
- **Sicherstellen, daß das mitgelieferte Kabel oder die vorgeschriebenen Bauteile für die Anschlüsse verwendet werden.**
  Zur Vermeidung von Fehlfunktionen oder Ausfällen sollten keine anderen als die vom Hersteller empfohlenen Bauteile verwendet werden.

Mitgeliefertes Zubehör

Bitte überprüfen Sie, daß das folgende Zubehör in der Packung des Terminal-Boards mitgeliefert ist:

☐ Aufkleber für Terminal-Funktion (1 Blatt)

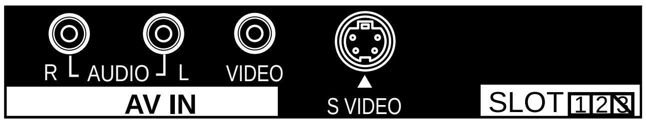

(Diesen Aufkleber auf der Rückseite des Displays anbringen.)

☐ Anleitung zum Austauschen des Terminal-Boards

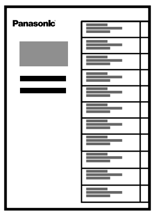

☐ Steckplatzabdeckung

[Zur Installation dieses Terminal-Boards das vorhandene doppelgroße Terminal-Board entfernen und es in den leeren Steckplatz einsetzten.]

☐ Schrauben × 4

Steckplatz-Nummern der PDP-Einheit, die mit dem Terminal-Board-Zubehör kompatibel sind.

37 Zoll	Steckplatz 1, Steckplatz 2
42 Zoll 50 Zoll	Steckplatz 1, Steckplatz 2, [Steckplatz 3 ist nicht kompatibel]

Anschlüsse

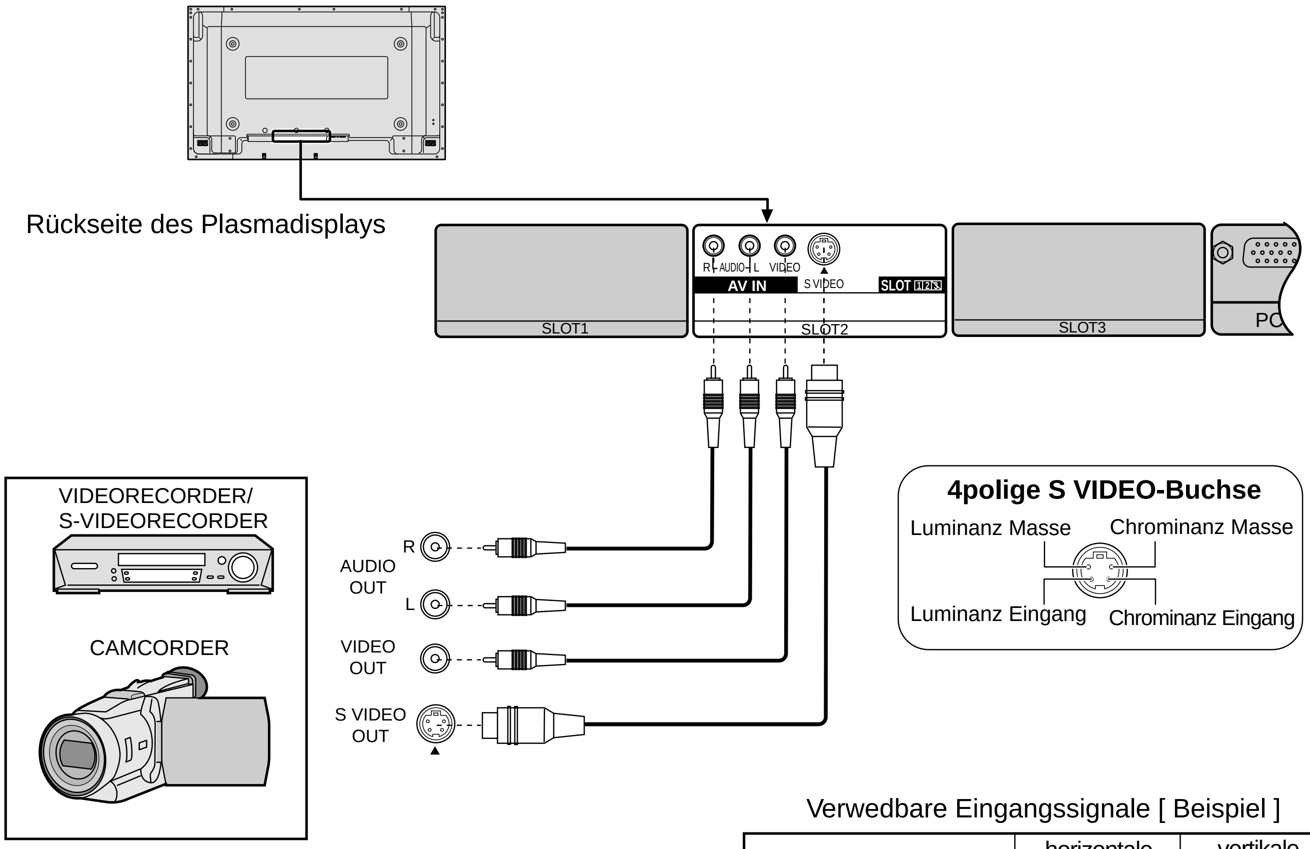

Verwedbare Eingangssignale [Beispiel]

ignal		horizontale Frequenz(kHz)	vertikale Frequenz(Hz)
1	NTSC	15,73	59,94
2	PAL	15,63	50,00
3	PAL60	15,73	59,94
4	SECAM	15,63	50,00
5	Modified NTSC	15,73	59,97

Hinweise:

(1) Das S-Video-Eingangssignal hat Vorrang vor dem gemischtenVideosignal, wenn ein S-Videokabel angeschlossen ist.

(2) Die in der Abbildung gezeigten Geräte und Kabel sind nicht imLieferumfang dieses Gerätes eingeschlossen.

Veiligheidsmaatregelen (belangrijke informatie)

Nederlands

WAARSCHUWING

- **Probeer het product nooit te demonteren of er wijzigingen in aan te brengen.**
  Dit kan namelijk resulteren in brand, een elektrische schok of een defecte werking.
- **Als er tijdens het gebruik rook is, een vreemde geur of abnormale geluiden, moet u het beeldscherm meteen uitschakelen.**
  Schakel het beeldscherm uit en trek de stekker uit het stopcontact.
  Om brand of een elektrische schok te voorkomen, mag u het beeldscherm niet ingeschakeld laten.
- **Om een elektrische schok of andere problemen te voorkomen, mag u het beeldscherm niet op het stopcontact aangesloten laten.**

- **Neem contact op met de aangegeven service-afdeling voor het installeren of wijzigen van dit product.**
  Aan het onderhoudspersoneel:
  Schakel het beeldscherm uit en trek de stekker uit het stopcontact voordat u de aansluitingenkaart verwijdert of aanbrengt.

Behandeling van het product

- **Raak de contacten van de aansluitingenkaart niet aan.**
  Om elektrostatische beschadiging van de inwendige onderdelen te voorkomen, moet u een groot metalen voorwerp zoals een stalen kast aanraken om uzelf te ontladen, voordat u het product vastpakt.
- **Gebruik de bijgeleverde kabel of andere voorgeschreven onderdelen voor het maken van de aansluitingen.**
  Om beschadiging of een defect te voorkomen, mag u uitsluitend de aanbevolen onderdelen gebruiken.

Bijgeleverde accessoires

Controleer of de onderstaande accessoires en onderdelen in de verpakking van de aansluitingenkaart zijn:

☐ Aansluitingen-functielabel (1 vel)

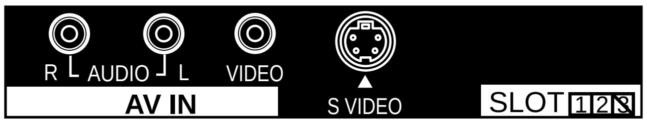

(Bevestig dit label op het achterpaneel van het beeldscherm.)

☐ Handleiding voor vervangen van aansluitingenkaart

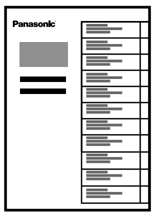

☐ Afdekkapje van sleuf

[Om deze aansluitingenkaart aan te brengen, verwijdert u de aanwezige dubbel-formaat aansluitingenkaart en steekt dan deze kaart in de lege sleuf.]

☐ Schroef × 4

Sleufnummers van het PDP-apparaat die compatibel zijn met de aansluitingenkaarten

37 inch	Sleuf 1, Sleuf 2
42 inch, 50 inch	Sleuf 1, Sleuf 2, [Sleuf 3 is niet compatibel]

Aansluitingen

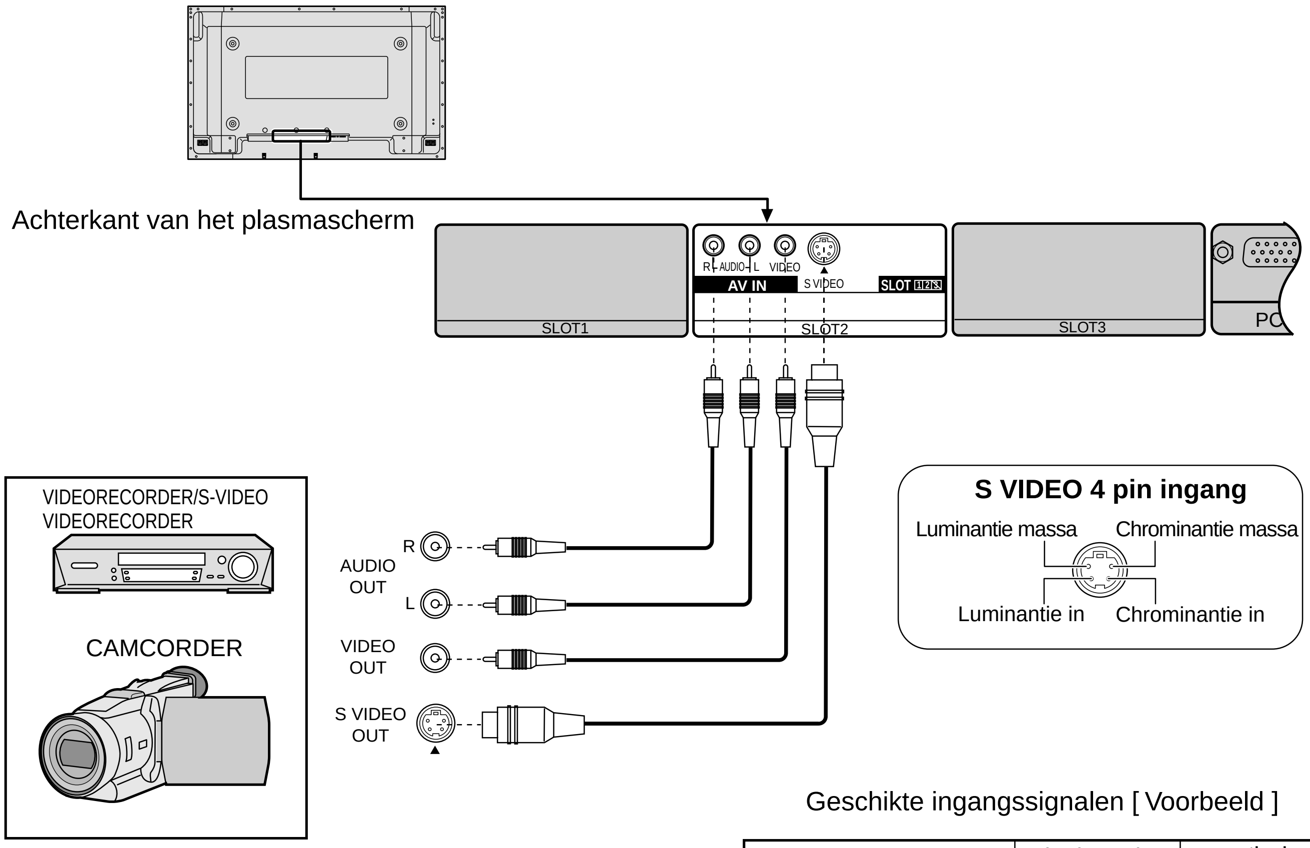

Geschikte ingangssignalen [Voorbeeld]

	Signaal naam	horizontale frequentie(kHz)	verticale frequentie(Hz)
1	NTSC	15,73	59,94
2	PAL	15,63	50,00
3	PAL60	15,73	59,94
4	SECAM	15,63	50,00
5	Modified NTSC	15,73	59,97

Opmerkingen:

(1) Wanneer een S-videokabel wordt aangesloten, heeft het S-videosignaal voorrang boven het composiet videosignaal.

(2) De afgebeelde aanvullende apparatuur en kabels worden niet bij dit toestel meegeleverd.

Precauzioni di sicurezza (da osservare strettamente)

ATTENZIONE

- **Non tentare, per nessun motivo, di smontare o modificare questo apparecchio.**
  Tali azioni possono risultare in incendi, folgorazioni o disfunzioni dell'apparecchio.
- **In caso di presenza di fumo, di odori strani, o di rumori sospetti nel corso del funzionamento dell'apparecchio spegnerlo immediatamente.**
  In questi casi, spegnere lo schermo al plasma e staccare il cavo di alimentazione dalla presa di corrente alternata di rete.
  In ogni caso, per evitare possibili incendi o folgorazioni non lasciare mai l'apparecchio acceso quando non viene utilizzato.
- **Per evitare folgorazioni, o altri simili problemi, non lasciare lo schermo con il cavo di alimentazione collegato alla presa di corrente.**

- **Per l'installazione di, o eventuali modifiche a, questo prodotto rivolgersi al dipartimento di servizio appositamente designato della nostra società.**
  Al personale di servizio:
  Prima di togliere o installare la scheda per terminale spegnere lo schermo e staccare il cavo di alimentazione dalla presa di corrente alternata di rete.

Precauzioni per l'uso

- **Non toccare i contatti dei connettori.**
  Per evitare possibili danni di origine elettrostatica alle parti interne dell'apparecchio, prima di toccare l'apparecchio per trasporto o altro toccare un qualche oggetto di metallo di grandi dimensioni, quali ad esempio un mobile di metallo, per scaricare l'elettricità statica presente sul proprio corpo.
- **Per i collegamenti usare solamente i cavi forniti o altre parti espressamente specificate.**
  Per evitare disfunzioni o rotture non usare parti diverse da quelle consigliate.

Accessori

Controllare che i seguenti accessori siano contenuti nell'imballaggio della scheda per terminale di sintonizzatore.

☐ Etichetta delle funzioni del terminale (1 foglio)

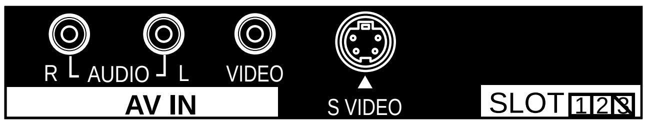

(Applicare l'etichetta sul lato posteriore dello schermo.)

☐ Istruzioni per la sostituzione della scheda per terminale

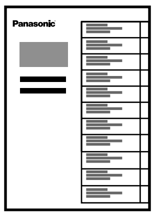

☐ Copertura dello slot

[Per installare questa scheda terminale, rimuovere dallo slot la scheda terminale dual-size esistente, quindi inserire la nuova scheda.]

☐ Vite × 4

Numeri delle fessure dello schermo al plasma compatibili con il montaggio della scheda dei terminali.

37 pollici	Fessura 1 e Fessura 2
42 pollici, 50 pollici	Fessura 1 e Fessura 2 [la Fessura 3 non compatibile]

Collegamenti

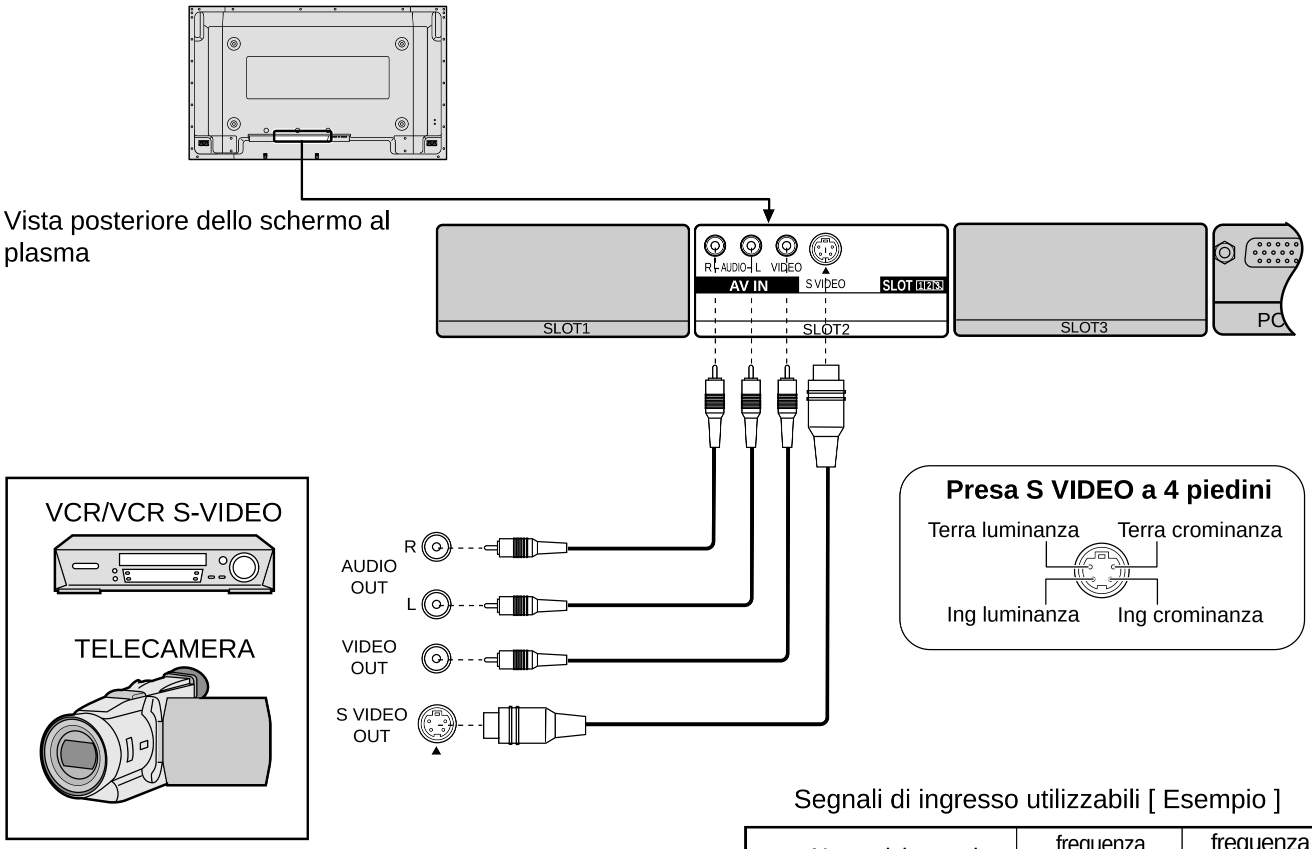

Italiano

Segnali di ingresso utilizzabili [Esempio]

	Nome del segnale	frequenza orizzontale(kHz)	frequenza verticale(Hz)
1	NTSC	15,73	59,94
2	PAL	15,63	50,00
3	PAL60	15,73	59,94
4	SECAM	15,63	50,00
5	Modified NTSC	15,73	59,97

Note:

(1) Nel caso in cui il cavo S video sia collegato, l’ingresso S video esclude il segnale di video composito.
(2) Gli ulteriori componenti e cavi illustrati in figura non sono forniti con lon schermo.

Précautions relatives à la sécurité (à respecter impérativement)

AVERTISSEMENT

- **Ne tentez pas de démonter ni de modifier cet appareil.**
  Cela afin d'éviter les risques d'incendie, de secousse électrique ou d'anomalie.
- **Si vous sentez une odeur de fumée ou une odeur anormale, si des bruits inhabituels se produisent pendant le fonctionnement, mettez immédiatement l'écran hors tension.**
  Mettez l'écran à plasma hors tension et débranchez la fiche du cordon d'alimentation au niveau de la prise secteur.
  Pour éviter tout incendie et toute secousse électrique, ne conservez pas l'écran sous tension.
- **Pour éviter toute secousse électrique et tout risque similaire, ne conservez pas la fiche du cordon d'alimentation de l'écran branchée sur une prise secteur.**

- **Pour l'installation ou la modification de cet appareil, prendre contact avec le service d'entretien désigné.**
  A l'attention du personnel d'entretien:
  Avant d'installer ou de déposer la carte de connexion, assurez-vous que l'écran est hors tension et débranchez la fiche du cordon d'alimentation au niveau de la prise secteur.

Précautions de manipulation

- **Ne touchez pas les contacts du connecteur.**
  Pour éviter que les organes internes ne soient endommagés par une décharge d'électricité statique, avant de manipulez l'appareil, touchez un objet métallique de grande taille, par exemple une armoire, pour vous décharger de l'électricité statique que vous portez.
- **Pour effectuer l'interconnexion, n'utilisez que le câble fourni et les pièces prescrites.**
  Pour éviter une anomalie de fonctionnement ou une panne, n'utilisez aucune pièce autre que celles prescrites.

Français

Accessoires

Assurez-vous que les accessoires suivants font bien partie de l'emballage de la carte de connexion:

☐ Etiquette de fonction de la carte de connexion (1 pièce)

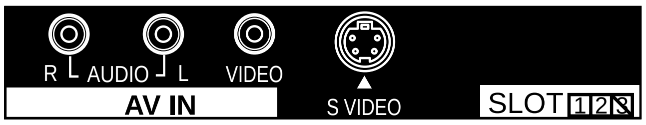

(Apposer l'étiquette à l'arrière de l'écran.)

☐ Instructions de remplacement de la carte de connexion

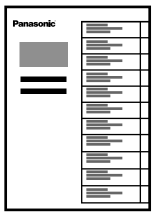

☐ Cache de fente

[Pour installer cette carte de connexion, retirez la carte double présente dans l'appareil et introduisez celle-ci dans la fente ainsi libérée.]

☐ Vis × 4

Numéros des fentes du PDP qui sont compatibles avec les cartes accessoires.

37 pouces	Slot1 , Slot2
42 pouces 50 pouces	Slot1 , Slot2 [Slot3 n'est pas compatible]

Raccordements

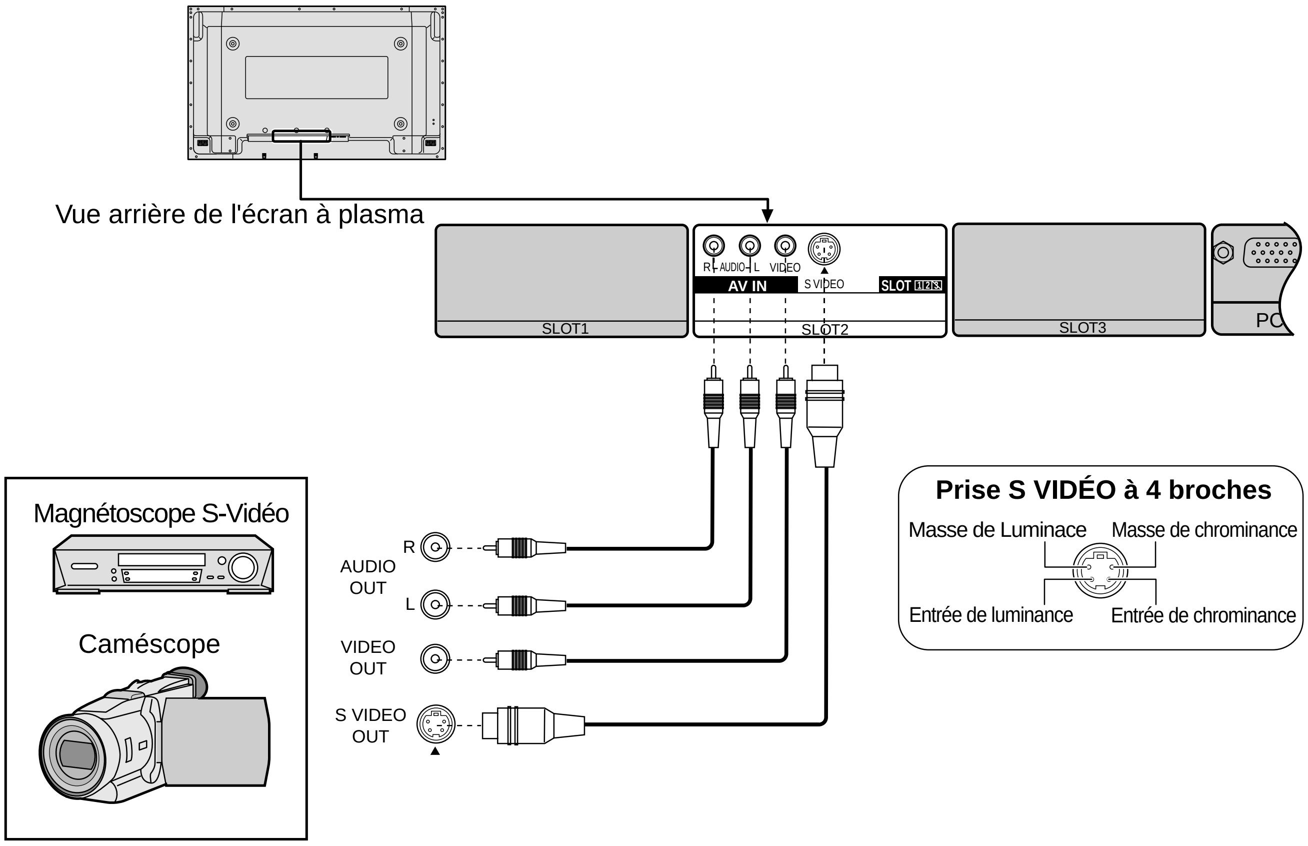

Signaux d'entrée concernés [Exempie]

	Nom du signal	Fréquence horizontale(kHz)	Fréquence verticale(Hz)
1	NTSC	15,73	59,94
2	PAL	15,63	50,00
3	PAL60	15,73	59,94
4	SECAM	15,63	50,00
5	Modified NTSC	15,73	59,97

Remarques:

(1) L’entrée S vidéo à la priorité sur le signal vidéo composite quand le câble S vidéo est connecté.
(2) Les appareils et les câbles montrés ne sont pas fournis avec cet appareil.

Français

Precauciones de seguridad (Asegúrese de cumplir estas precauciones)

ADVERTENCIA

- **No intente nunca desmontar o modificar este producto.**
  Para evitar un incendio, descarga eléctrica o fallo.
- **Si nota humo, un mal olor o ruidos extraños durante el funcionamiento, apague inmediatamente la pantalla.**
  Apague la pantalla de plasma y desenchúfela de la toma de corriente.
  Para evitar un incendio o descarga eléctrica, no deje encendida la pantalla.
- **Para evitar descargas eléctricas u otros problemas, no deje la pantalla enchufada a la toma de corriente.**

- **Póngase en contacto con nuestro departamento de servicio designado para instalar o cambiar este producto.**
  Al personal de servicio:
  Antes de retirar o instalar la tarjeta de terminales, asegúrese de apagar la pantalla y desenchufarla de la toma de corriente.

Precauciones de manejo

- **No toque los contactos de los conectores.**
  Para evitar que la electricidad estática estropee las partes internas, toque un objeto metálico grande como, por ejemplo, un armario de acero para descargarse usted mismo de la electricidad estática antes de manejar este producto.
- **Asegúrese de utilizar los cables suministrados y las partes especificadas para hacer la interconexión.**
  Para evitar los fallos del funcionamiento y otros problemas, no utilice otras partes diferentes de las recomendadas.

Accesorios

Asegúrese de que en el paquete de la tarjeta de terminales se encuentren los accesorios siguientes:

☐ Etiqueta de funciones de terminales (1 hoja)

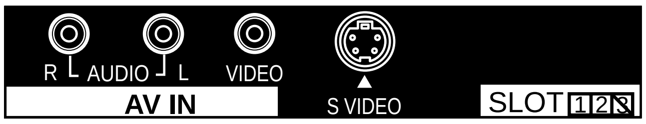

(Fije esta etiqueta al panel trasero de la pantalla.)

☐ Instrucciones para el reemplazo de la tarjeta de terminales

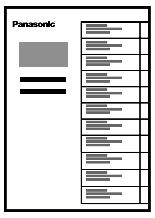

☐ Tapa de ranura

[Para instalar esta tarjeta de terminales, quite una tarjeta de terminales de tamaño doble que ya esté instalada y coloque esta tarjeta en la ranura que queda vacía.]

☐ Tornillo × 4

Números de ranuras de la unidad PDP que son compatibles con los accesorios de tarjetas de terminales.

37pulgadas	Ranura 1, Ranura 2
42pulgadas 50pulgadas	Ranura 1, Ranura 2 [La Ranura 3 no es compatible]

Conexiones

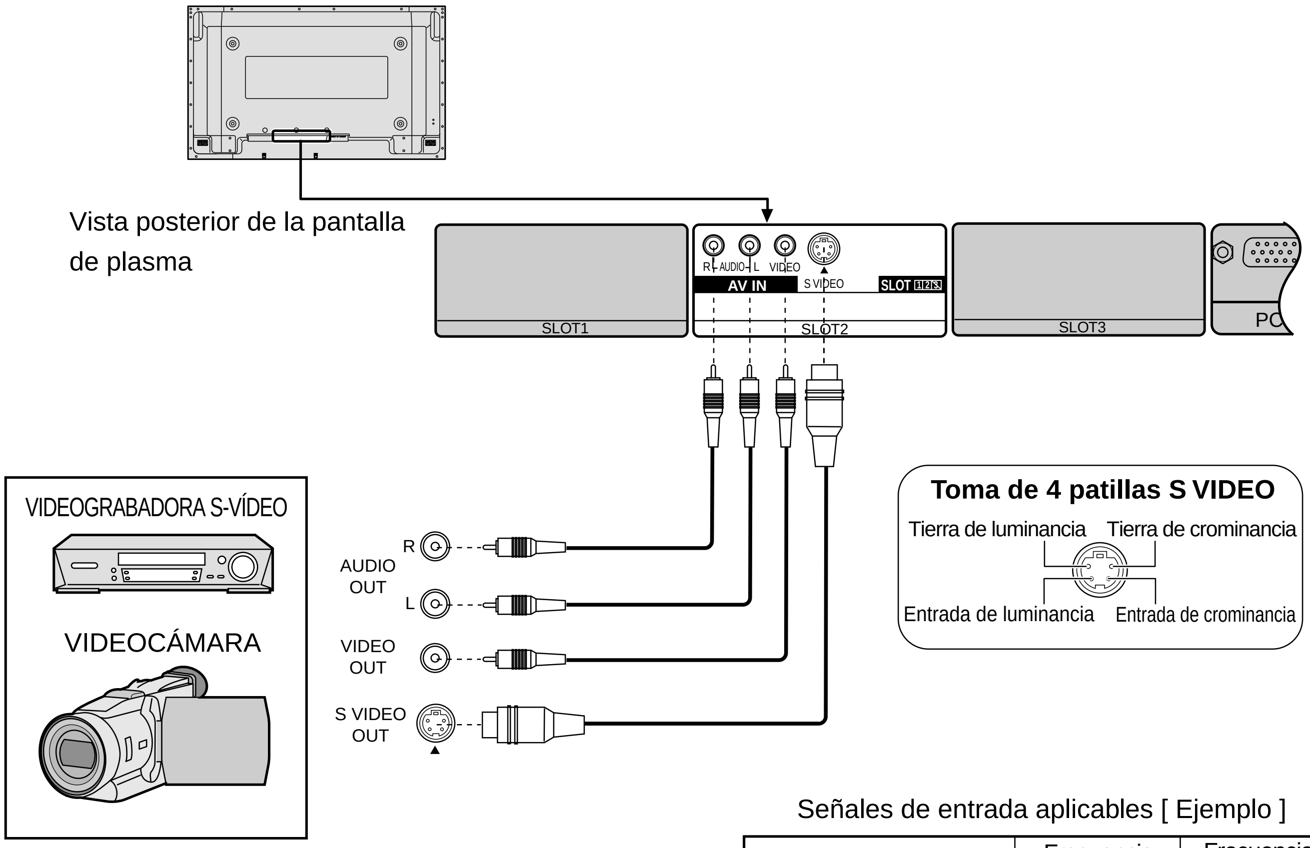

Señales de entrada aplicables [Ejemplo]

	Nombre de la señal	Frecuencia horizontal(kHz)	Frecuencia vertical(Hz)
1	NTSC	15,73	59,94
2	PAL	15,63	50,00
3	PAL60	15,73	59,94
4	SECAM	15,63	50,00
5	Modified NTSC	15,73	59,97

Español

Notas:

(1)La entrada de vídeo S invalidará la señal de vídeo compuesta cuando se conecte el cable de vídeo S.
(2) Los equipos y cables adicionales de la figura no se suministran con este equipo.

Säkerhetsföreskrifter (observera noga dessa)

VARNING

- **Försök aldrig att plocka isär eller modifiera denna produkt.**
  Detta kan leda till brand, elstötar eller fel.
- **Slå av skärmen omedelbart om du upptäcker rök, en underlig doft eller onaturliga ljud under driften.**
  Slå av plasmaskärmen och koppla bort den från strömkällan.
  Låt inte skärmen vara påslagen då detta kan leda till brand eller elstötar.
- **Låt inte skärmen vara ansluten till strömkällan då detta kan leda till elstötar eller andra problem.**

- **Var god kontakta vår speciella serviceavdelning för installation eller justering av denna produkt.**
  Till servicepersonal:
  Var noga med att slå av skärmen och koppla bort den från strömkällan innan uttagsplattan avlägsnas eller installeras.

Hanteringsföreskrifter

- **Berør ikke kontaktpunkterne på tilslutningsbøsningerne.**
  Før De håndterer dette produkt, bør De aflade Dem selv ved at berøre en større metalgenstand, såsom et stålskab, for derved at forebygge beskadigelse af indvendige dele som følge af statisk elektricitet.
- **Sørg altid for at anvende det medfølgende kabel eller specificerede dele til tilslutninger.**
  Anvend ikke andre dele end de anbefalede for at undgå fejlfunktion eller sammenbrud.

Medföljande tillbehör

Kontrollera att följande tillbehör medföljer i uttagsplattans förpackning:

☐ Uttagens funktionsetikett (1 ark)

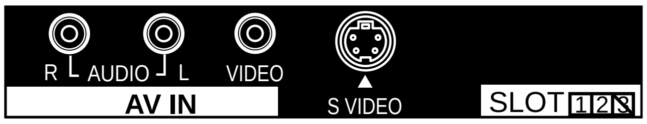

(Fäst denna etikett på baksidan av skärmen.)

☐ Anvisningar för byte av uttagsplattan

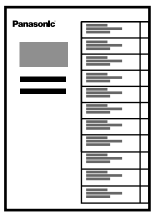

☐ Öppningslock

[Installera denna uttagsplatta genom att avlägsna den existerande uttagsplattan av dubbel storlek och anpassa den till den nu tomma öppningen.]

☐ Skruv × 4

Svenska

Öppningsnr. på plasmaskärmen kompatibla med uttagsplattor**.**

37tum	Öppning 1, Öppning 2
42tum 50tum	Öppning 1, Öppning 2 [Öppning 3 ej kompatibel]

Anslutningar

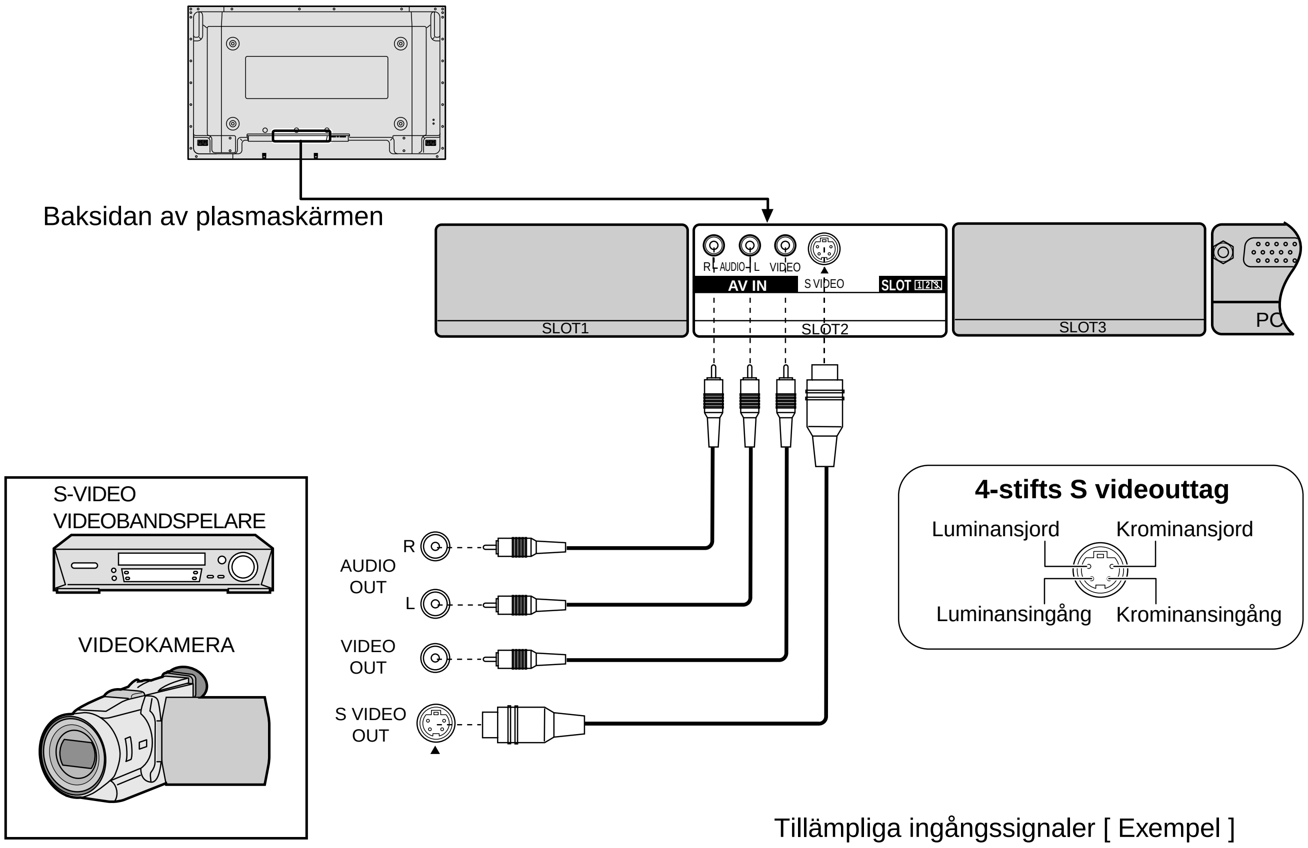

Tillämpliga ingångssignaler [Exempel]

	Signalnamn	horisontell frekvens(kHz)	vertikal frekvens(Hz)
1	NTSC	15,73	59,94
2	PAL	15,63	50,00
3	PAL60	15,73	59,94
4	SECAM	15,63	50,00
5	Modified NTSC	15,73	59,97

Anm:

(1) S-videoingången åsidosätter kompositvideosignalerna, när en S-videokabel är ansluten.
(2) Extra utrustning och kablar som visas på bilden medföljer ej denna produkt.

Sikkerhedsforanstaltninger (skal altid overholdes)

ADVARSEL

- **Forsøg aldrig at ombygge eller skille dette produkt ad.**
  Dette er for at undgå risikoen for brand, elektrisk stød eller funktionsfejl.
- **Hvis der bemærkes røg, underlig lugte eller usædvanlig støj under anvendelsen, skal der øjeblikkeligt slukkes for skærmen.**
  Sluk for skærmen og tag netledningen ud af stikkontakten.
  For at undgå brand eller elektrisk stød, må skærmen ikke efterlades tændt.
- **For at undgå elektrisk stød og andre problemer må skærmen netledningen ikke forblive tilsluttet til en stikkontakt under arbejdet.**

- **Kontakt vor angivne serviceafdeling ved installation eller ændring af dette produkt.**
  Til servicepersonale:
  Sluk altid for skærmen og tag netledningen ud af stikkontakten, før terminalkortet fjernes eller installeres.

Forsigtighedsregler ved håndtering

- **Berør ikke kontaktpunkterne på tilslutningsbøsningerne.**
  Før De håndterer dette produkt, bør De aflade Dem selv ved at berøre en større metalgenstand, såsom et stålskab, for derved at forebygge beskadigelse af indvendige dele som følge af statisk elektricitet.
- **Sørg altid for at anvende det medfølgende kabel eller specificerede dele til tilslutninger.**
  Anvend ikke andre dele end de anbefalede for at undgå fejlfunktion eller sammenbrud.

Tilbehør

Kontrollér, at det følgende tilbehør følger med i emballagen med terminalkortet:

☐ Terminalfunktionsmærkat (1)

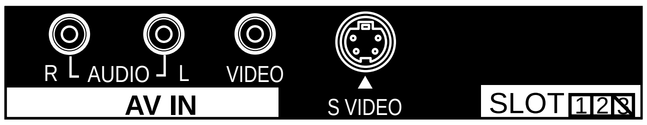

(Anbring denne mærkat på bagsiden af skærmen.)

☐ Instruktioner for udskiftning af terminalkort

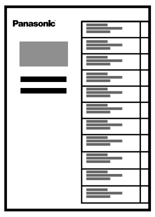

☐ Blinddæksel

[For at installere dette terminalkort fjernes et eksisterende dobbeltstørrelse terminalkort, hvorefter kortet sættes ind i den nu tomme holder.]

☐ Skruer × 4

Dansk

Åbningsnumre på PDA-enheden, som er kompatibel med terminalkorttilslutninge.

37 tommer	Åbning 1, Åbning 2
42 tommer 50 tommer	Åbning 1, Åbning 2 [Åbning 3 er ikke kompatibel]

Tilslutninger

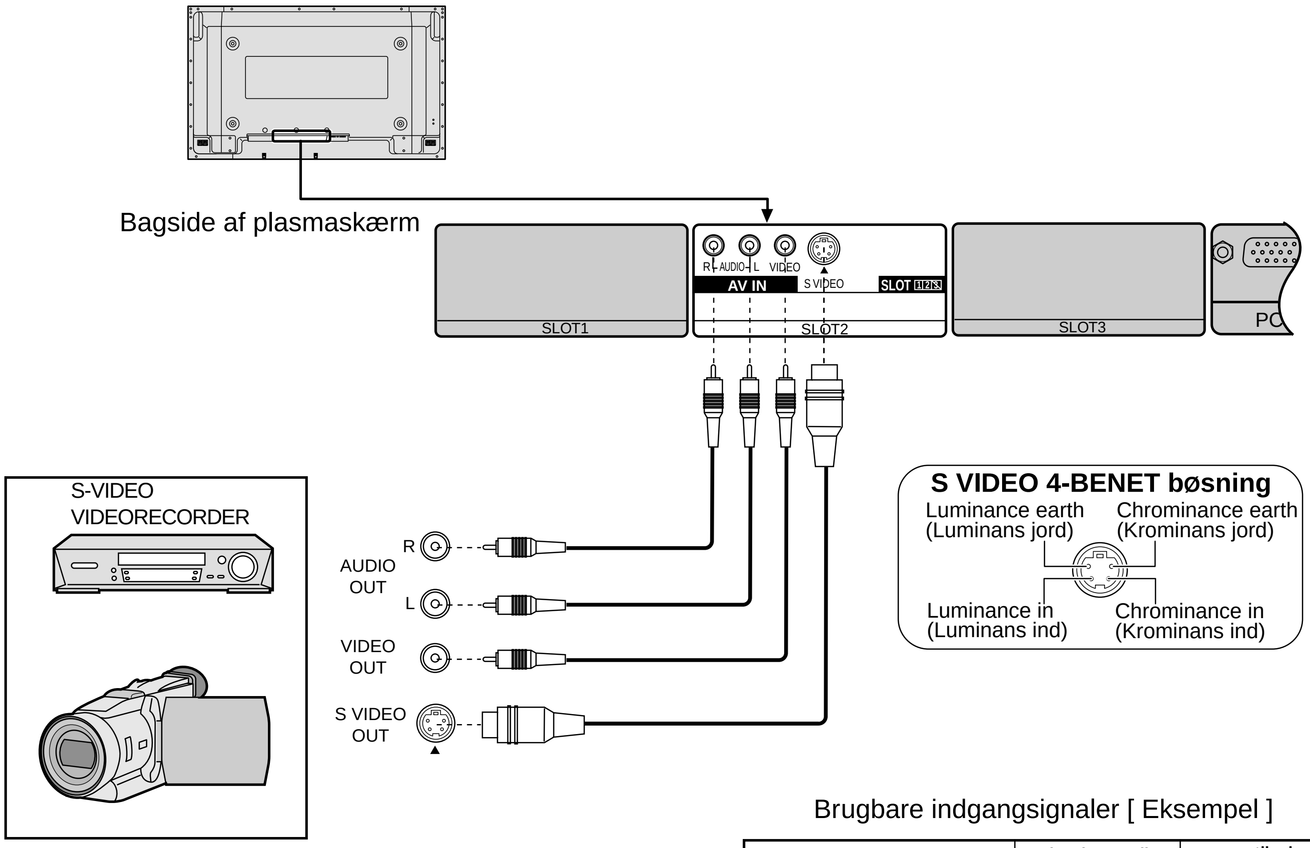

Brugbare indgangsignaler [Eksempel]

Signal nave		horisontell frekvens(kHz)	vertikal frekvens(Hz)
1	NTSC	15,73	59,94
2	PAL	15,63	50,00
3	PAL60	15,73	59,94
4	SECAM	15,63	50,00
5	Modified NTSC	15,73	59,97

Bemærk:

(1) S-video input vil have prioritet frem for komposit videosignalet, når S-video ledningen er forbundet.
(2) Det viste ekstratilbehør og de viste kabler følger ikke med plasmaskærmen.

Dansk

안전 예방조치 (반드시 숙지하십시오)

경고

- **본 제품을 분해하거나 개량하지 마십시오.**
  화재나 감전 또는 고장을 피하기 위해
- **만약 작동중에 연기나 이상한 냄새를 감지하거나 비정상적인 소리가 났다면 즉시 디스플레이의 전원을 끄십시오.**
  플라즈마 디스플레이를 끄고, 콘센트에서 플러그를 뽑으십시오.
  화재 또는 감전을 방지하기 위해 디스플레이를 켜두지 마십시오.
- **감전 또는 다른 문제를 방지하기 위해 디스플레이를 콘센트에서 접속해 두지 마십시오.**

- **본 제품의 설치 또는 변경에 대해서는 본사가 지정한 서비스센터로 문의하시기 바랍니다.**
  서비스 요원에게
  단자 보드를 제거 또는 설치하기 전에 디스플레이를 반드시 끄고 콘센트에서 플러그를 제거하십시오.

취급상 주의사항

- **컨넥터 접속부를 만지지 마십시오.**
  내부 부품을 정전기 손상으로부터 보호하려면, 본 제품을 만지기 전에 자신의 방전을 위해 스틸 케비넷과 같은 커다란 금속 물체를 터치하십시오.
- **상호연결에는 반드시 제공된 케이블 또는 정해진 부품을 사용해야 합니다.**
  고장 또는 기능저하를 방지하기 위해 권장하는 부품 이외에는 사용하지 마십시오.

부속품

하기의 부속품이 단자 보드 팩키지에 포함되어 있는지 확인하십시오.

□ 단자 기능 라벨(1 시트)

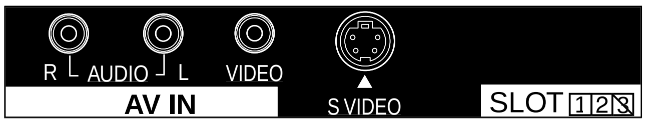

(이 라벨을 디스플레이의 뒷 페널에 부착하십시오.)

□ 단자 보드 교환 설명서

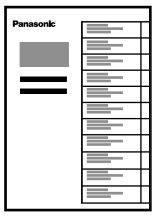

□슬롯 커버

[이 터미널 보드를 설치하기 위해서 현존하는 듀얼사이즈 터미널보드를 이동시키고, 비어있는 슬롯에 꼭 맞게 삽입하시기바랍니다.]

□ 부착용 나사 × 4

한국어

PDP 유닛의 슬롯 번호는 부속 단자 보드와 호환성을 갖습니다.

37인치	슬롯1, 슬롯2
42인치, 50인치	슬롯1, 슬롯2〔슬롯3은 호환되지 않음〕

접속

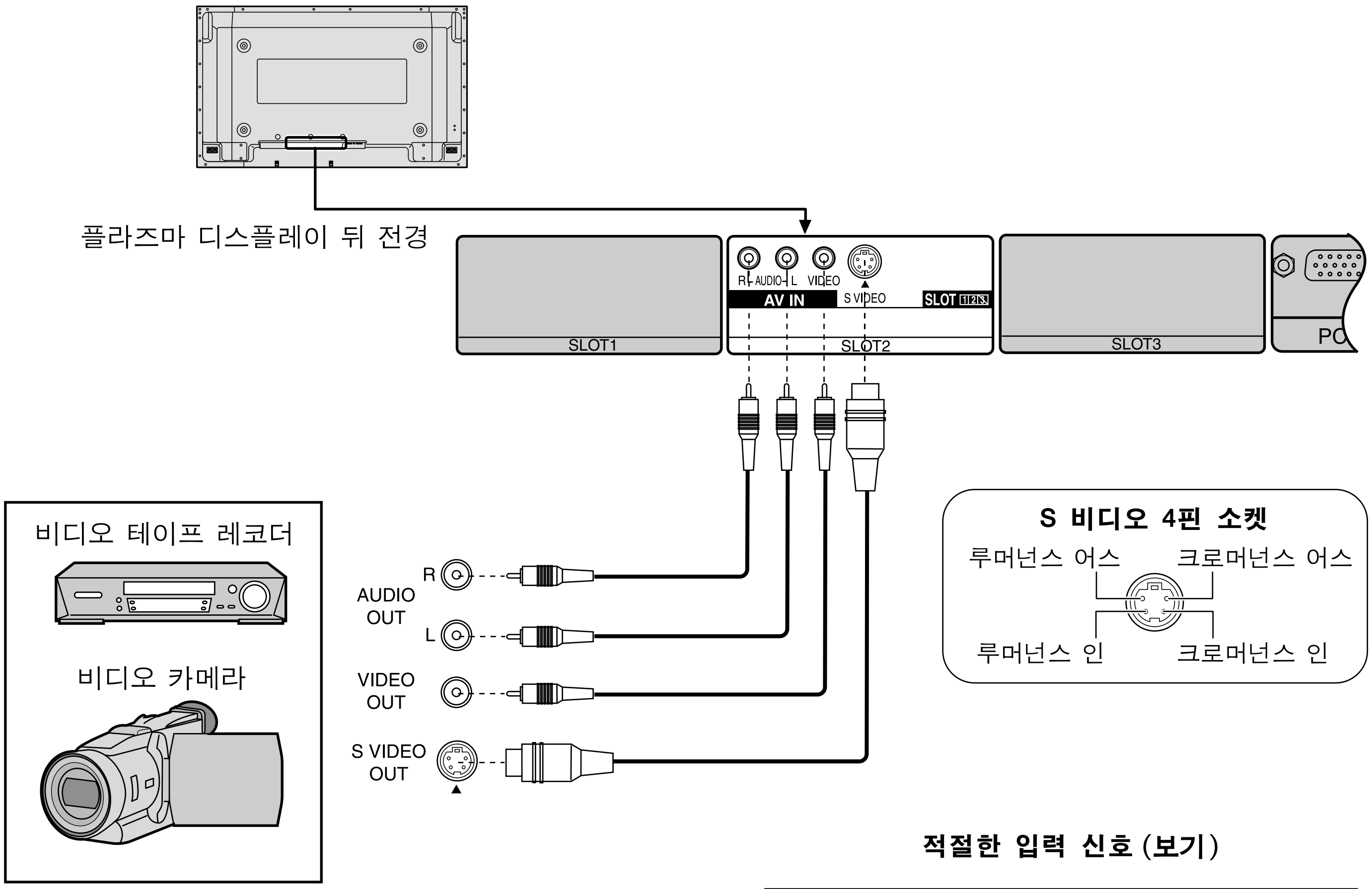

적절한 입력 신호 (보기)

신호명		수평 주파수 (kHz)	수직 주파수 (Hz)
1	NTSC	15.73	59.94
2	PAL	15.63	50.00
3	PAL60	15.73	59.94
4	SECAM	15.63	50.00
5	Modified NTSC	15.73	59.97

주:

(1) S비디오 입력은 S 비디오 리드선이 연결되었을 때 컴포짓 비디오 신호 보다 우선될 것입니다.

(2) 보기의 부가 기기와 케이블은 본 세트와 함께 제공되는 것이 아닙니다.

Matsushita Electric Industrial Co., Ltd.
Web Site : http://www.panasonic.co.jp/global/

MBS0503S0